Peneira Vibratória Scalper

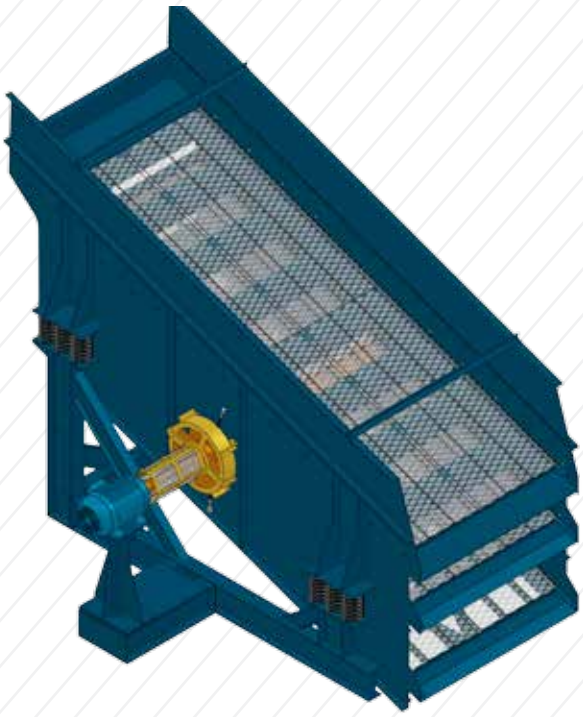

De série:

- Motores elétricos conforme especificações de engenharia
- Skid básico em perfis laminados
- Estruturas laterais em aço ASTM A-36
- Bandejas de entrada e saída em aço ASTM A-36, revestida em aço SAE 1345
- Proteção para as partes girantes
- Base de acionamento
- Transmissão interligadas por eixo cardan
- Apoiada sobre molas helicoidais em aço SAE - 5160
- Fixação por Huckbolt e parafusos especiais
- Unidade vibratória tipo eixos excêntricos
- Rolamentos FAG/SKF
- Quadros dos deck's em aço ASTM A-36

Opcionais:

- Estrutura de sustentação
- Bica frontal
- Silo de finos
- Plataforma de manutenção
- Telas de peneiramento

Acesse nosso site e conheça todos os equipamentos e serviços para área de mineração e britagem IMIC.

www.imic.com.br

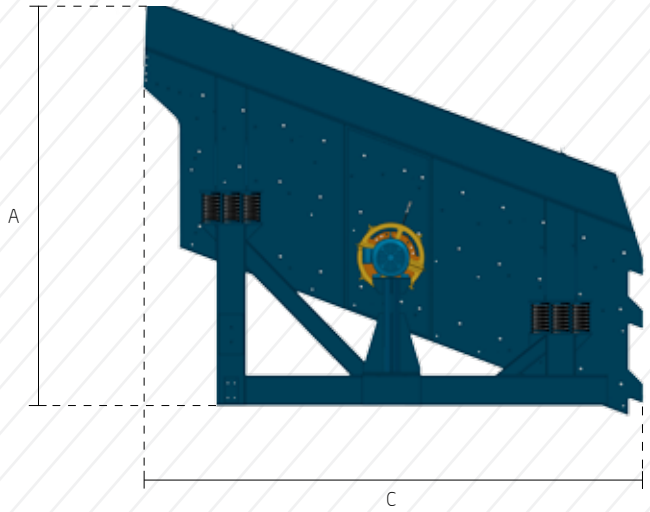

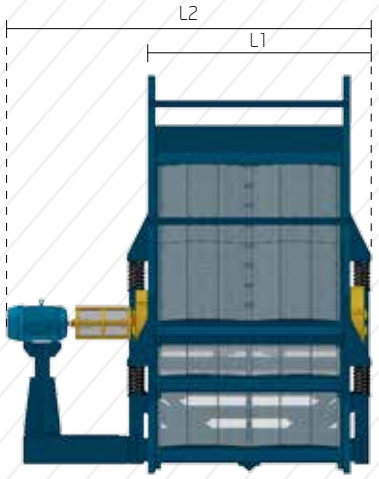

PENEIRAS VIBRATÓRIAS SCALPER

MODELO	Nº DE DECK'S	DIMENSÃO TELAS (mm)	PESO (kg)	MOTOR		DIMENSÕES (mm)			
				POT. (cv)	PÓLOS	C	A	L1	L2
PVS 25010	1	2500 x 1000	3077	7.5	8	2822	1600	1509	1270
PVS 25010	2	2500 x 1000	3348	7.5	8	2779	1878	1598	1205
PVS 30012	1	3000 x 1200	3487	20	8	3387	1864	1700	1423
PVS 30012	2	3000 x 1200	3712	20	8	3800	2825	1810	1423
PVS 40015	1	4000 x 1500	3884	30	8	4383	2182	2104	1010
PVS 40015	2	4000 x 1500	4484	30	8	4680	3212	2134	1213

A Imic reserva-se no direito de atualizar e retificar este material sem aviso prévio. Alguns dados e tabelas presentes neste folder são somente referência. Algumas informações são variáveis para mais ou para menos em função do material a ser beneficiado, da umidade do material, suas propriedades, a granulometria e a forma de uso do equipamento. O intuito é informativo, elucidando o funcionamento dos equipamentos e referenciar suas capacidades de produção.